枚方市機構図 （令和8年4月1日現在）

【注釈】
※は、部等における総務担当課を示しています。

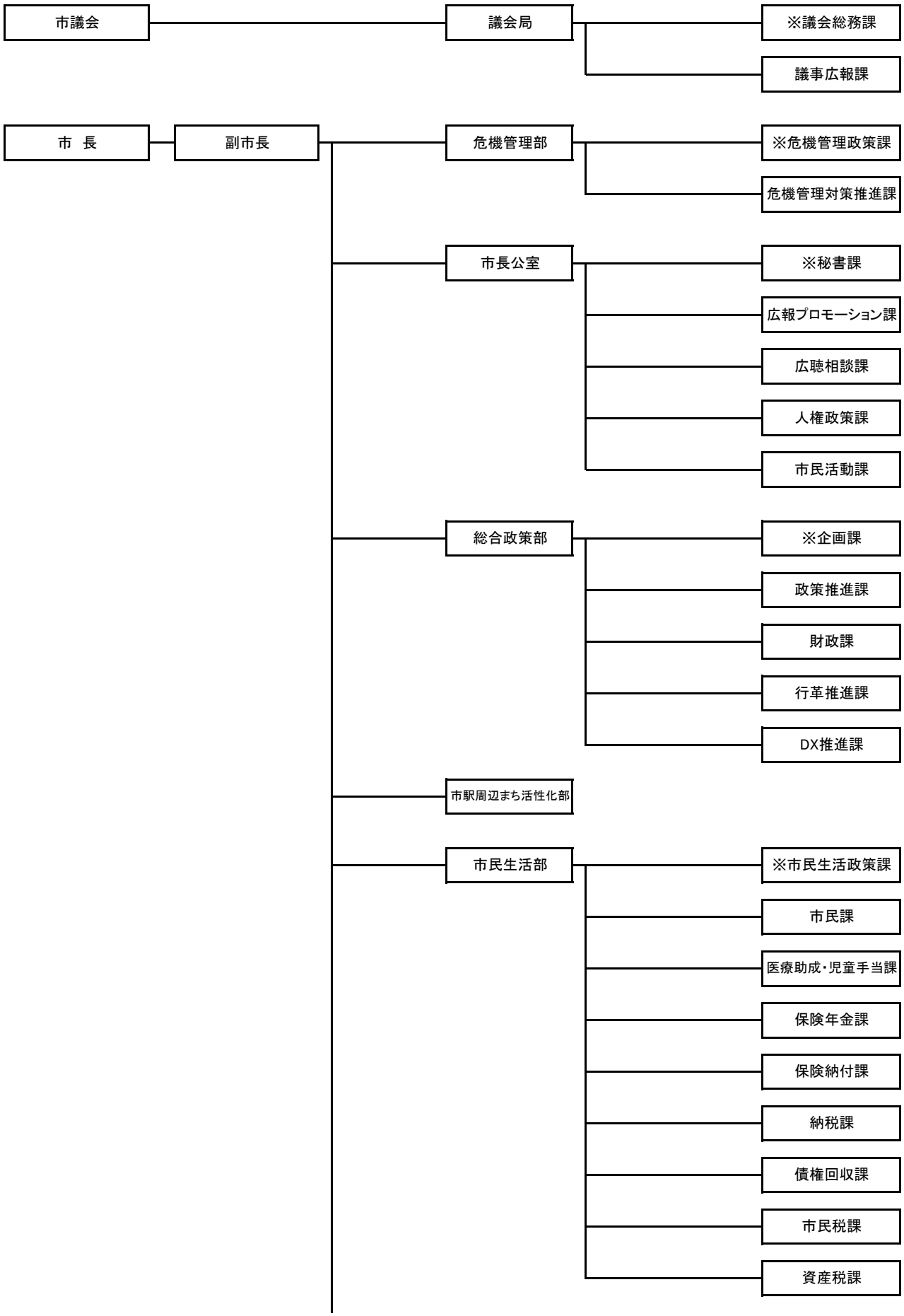

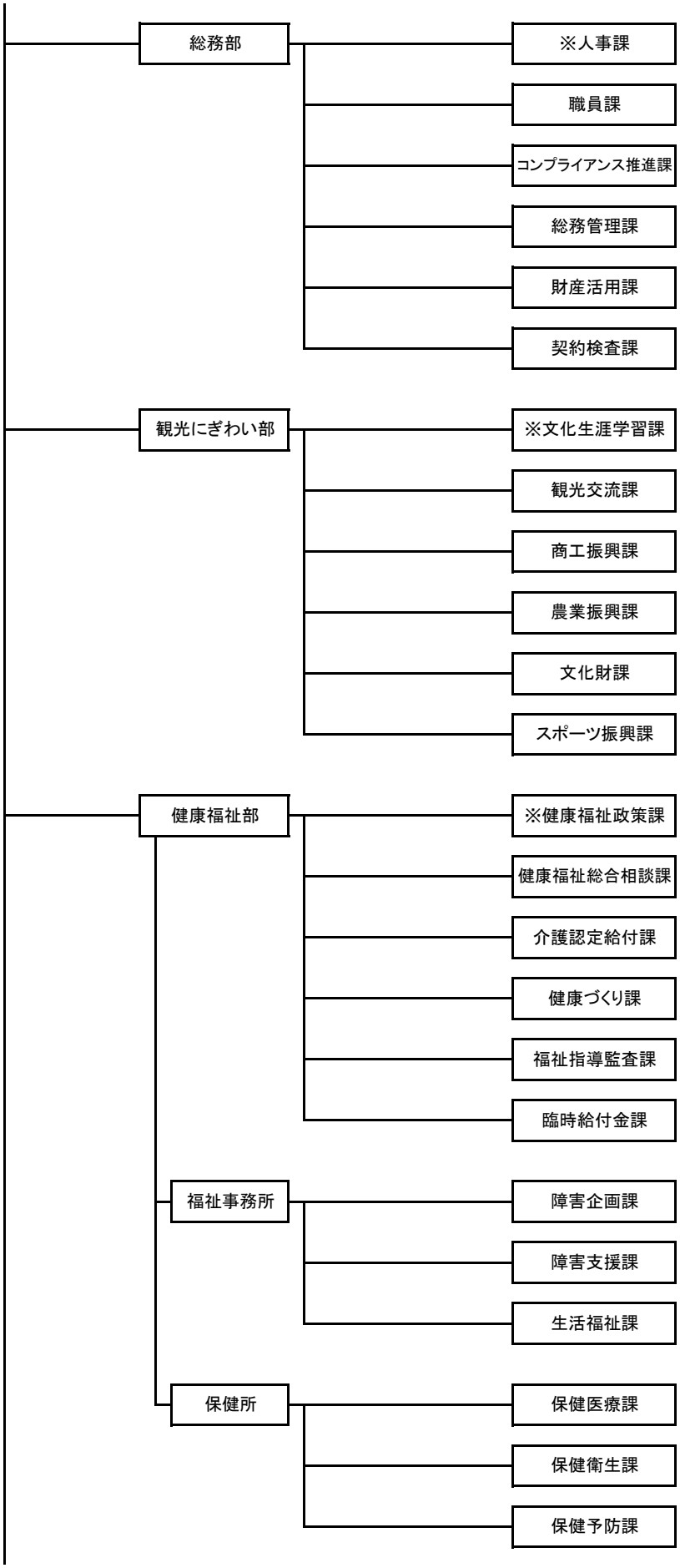
総務部
※人事課
職員課
コンプライアンス推進課
総務管理課
財産活用課
契約検査課
観光にぎわい部
※文化生涯学習課
観光交流課
商工振興課
農業振興課
文化財課
スポーツ振興課
健康福祉部
※健康福祉政策課
健康福祉総合相談課
介護認定給付課
健康づくり課
福祉指導監査課
臨時給付金課
福祉事務所
障害企画課
障害支援課
生活福祉課
保健所
保健医療課
保健衛生課
保健予防課

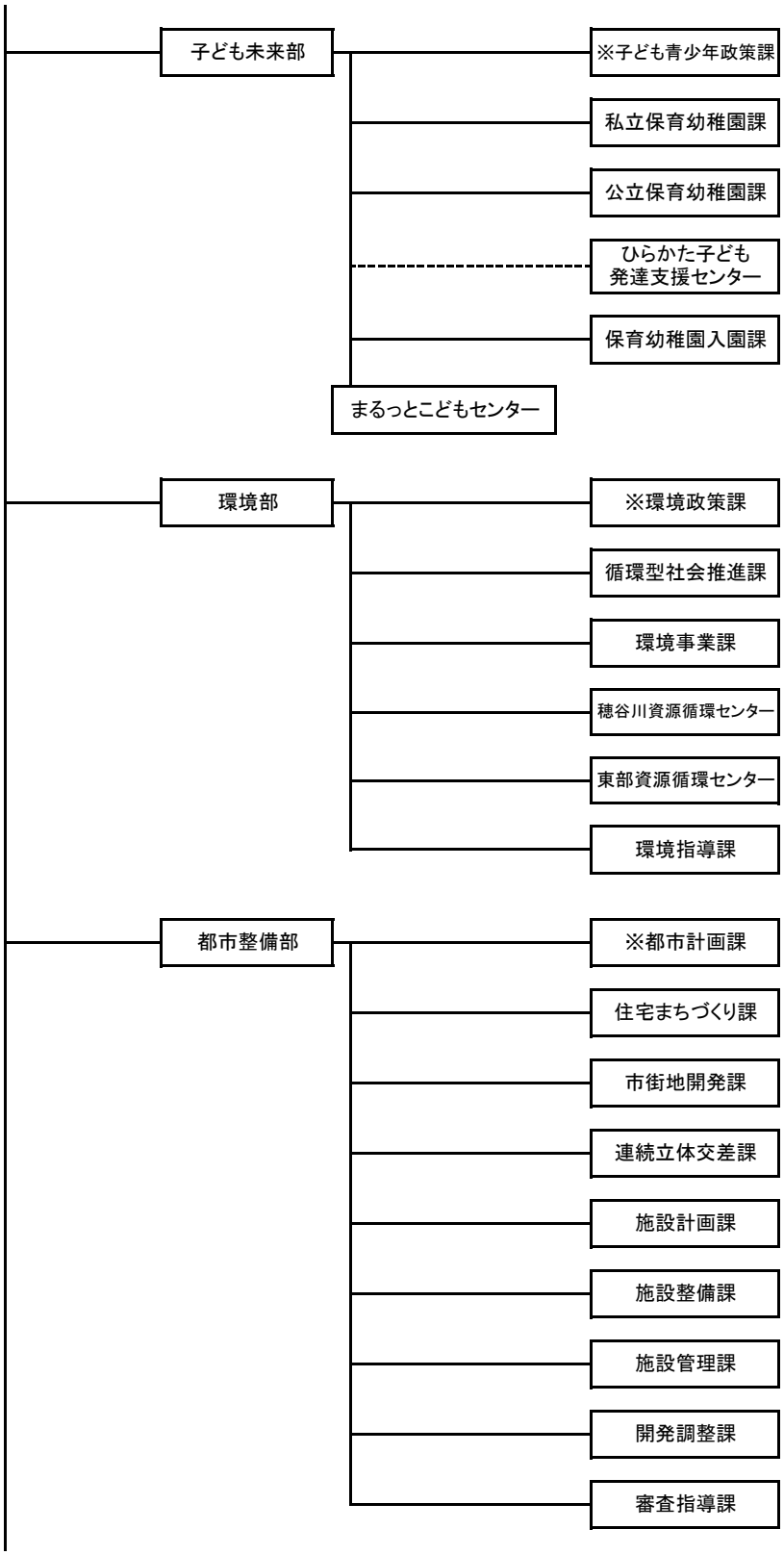
子ども未来部
※子ども青少年政策課
私立保育幼稚園課
公立保育幼稚園課
ひらかた子ども
発達支援センター
保育幼稚園入園課
まるっとこどもセンター
環境部
※環境政策課
循環型社会推進課
環境事業課
穂谷川資源循環センター
東部資源循環センター
環境指導課
都市整備部
※都市計画課
住宅まちづくり課
市街地開発課
連続立体交差課
施設計画課
施設整備課
施設管理課
開発調整課
審査指導課

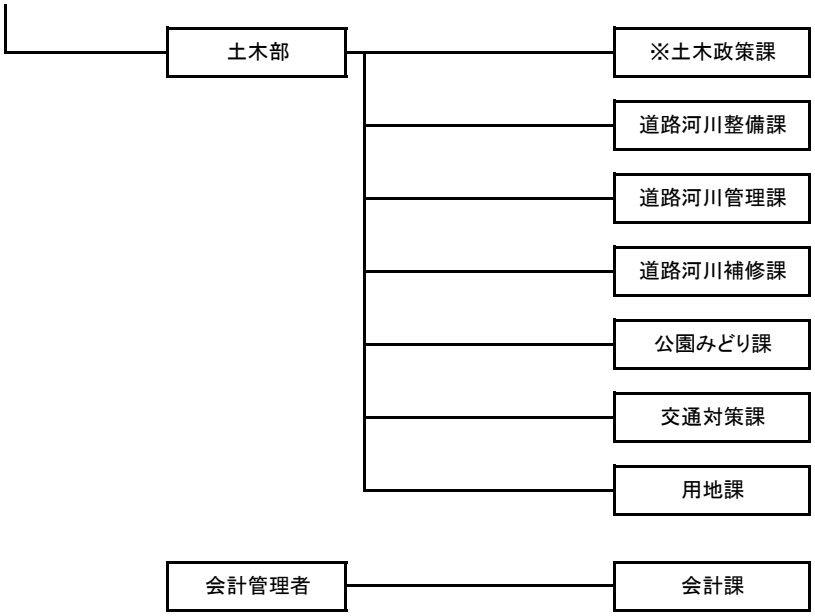
土木部
※土木政策課
道路河川整備課
道路河川管理課
道路河川補修課
公園みどり課
交通対策課
用地課
会計管理者
会計課

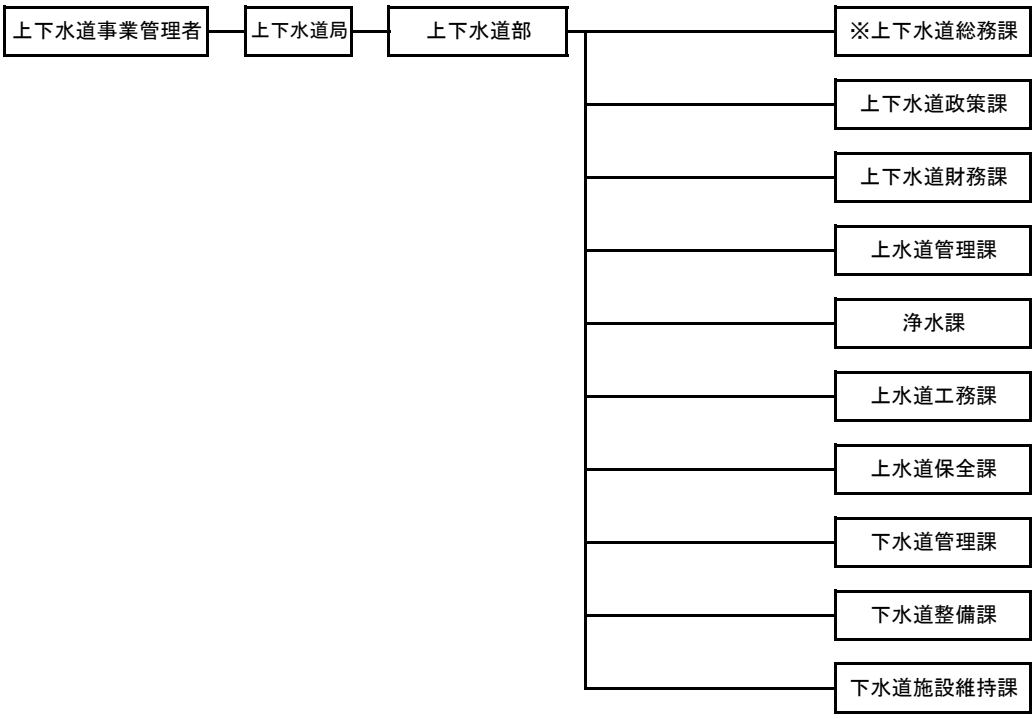
上下水道事業管理者
上下水道局
上下水道部
※上下水道総務課
上下水道政策課
上下水道財務課
上水道管理課
浄水課
上水道工務課
上水道保全課
下水道管理課
下水道整備課
下水道施設維持課

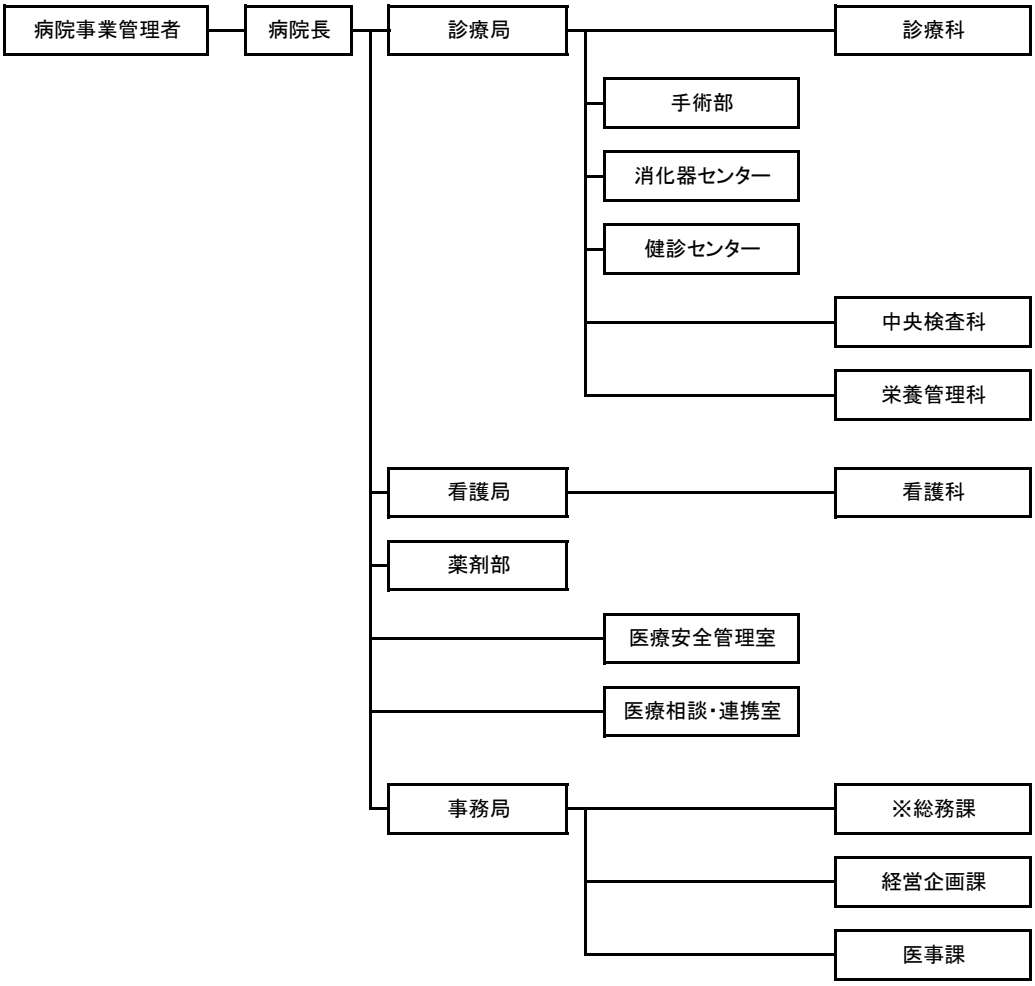
病院事業管理者
病院長
診療局
診療科
手術部
消化器センター
健診センター
中央検査科
栄養管理科
看護局
看護科
薬剤部
医療安全管理室
医療相談・連携室
事務局
※総務課
経営企画課
医事課

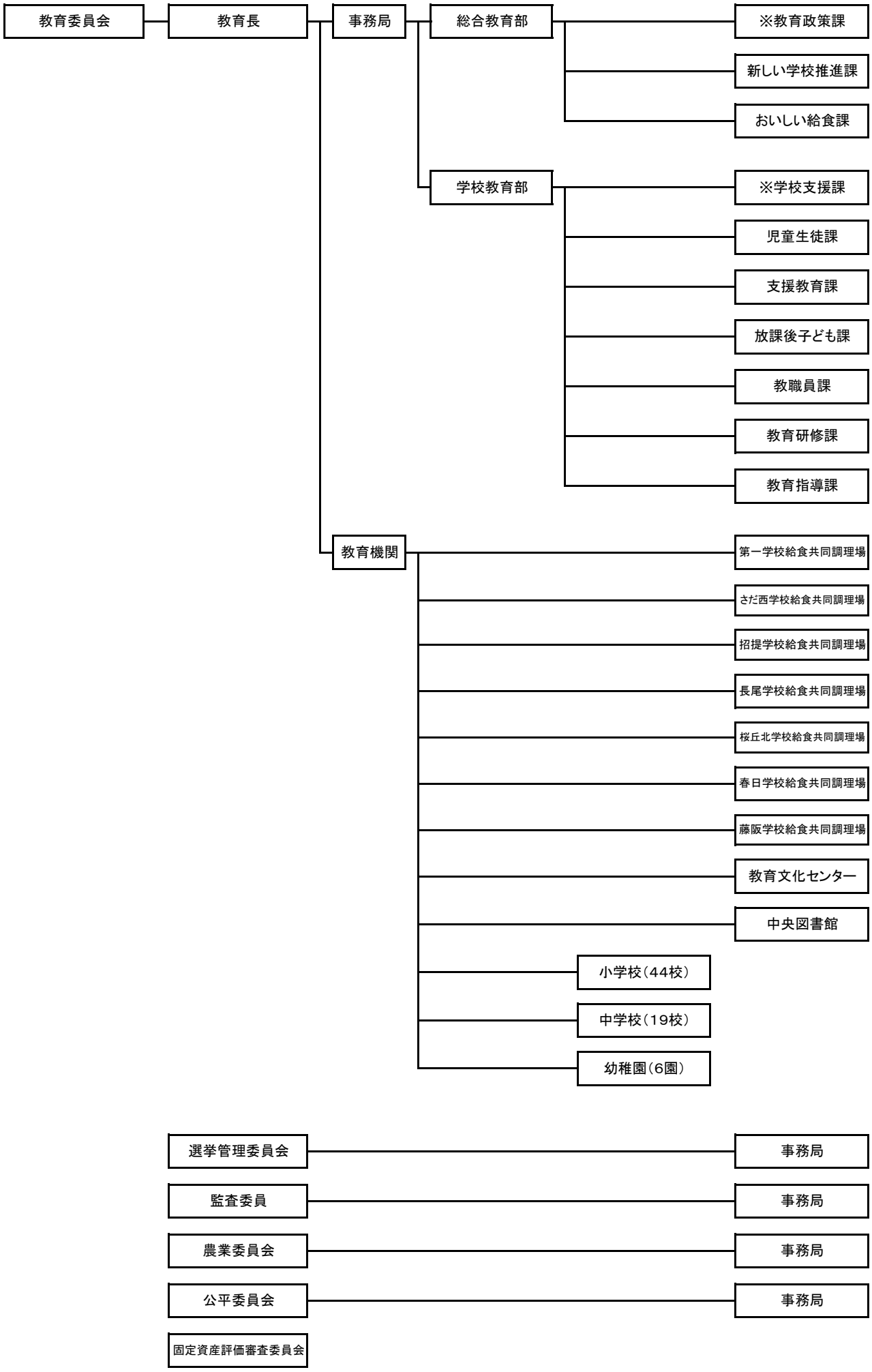
教育委員会
教育長
事務局
総合教育部
※教育政策課
新しい学校推進課
おいしい給食課
学校教育部
※学校支援課
児童生徒課
支援教育課
放課後子ども課
教職員課
教育研修課
教育指導課
教育機関
第一学校給食共同調理場
さだ西学校給食共同調理場
招提学校給食共同調理場
長尾学校給食共同調理場
桜丘北学校給食共同調理場
春日学校給食共同調理場
藤阪学校給食共同調理場
教育文化センター
中央図書館
小学校（44校）
中学校（19校）
幼稚園（6園）
選挙管理委員会
事務局
監査委員
事務局
農業委員会
事務局
公平委員会
事務局
固定資産評価審査委員会